LOGSET Harvesterkopf

TH75

TH75X

Perfekt abgestimmt für den Logset 8H Harvester

Der robuste Logset TH75 ist der drittgrößte Kopf der Logset TH-Reihe.

Er hat einen relativ kurzen Rahmen und wiegt nur 1 300 kg. Damit ist er perfekt auf den Harvester Logset 8H abgestimmt.

Der minimale Kontakt zwischen Stamm und Rahmen verringert die Reibung und sorgt so für einen niedrigen Kraftstoffverbrauch und eine lange Lebensdauer der Bauteile. Der Logset TH75 ist eine Komplett Lösung für große Baumstämme. Das feste hintere Messer erhöht die Entastungsqualität. Um die besten Ergebnisse zu erzielen, bietet Logset alternative Vorschubmotoren und Vorschubwalzen an.

Logset TH75X. Die starke Konstruktion des Logset TH75X ist ideal für Kettenfahrzeuge. Der Kopf ist sehr effizient im Vorschub auch bei niedrigerer Pumpen- und Motorleistung. Mit zwei Vorschubwalzen und einer Stützwalze ist die Konstruktion robust und dennoch einfach.

LOGSET Harvesterkopf **TH75 / TH75X**

TH75

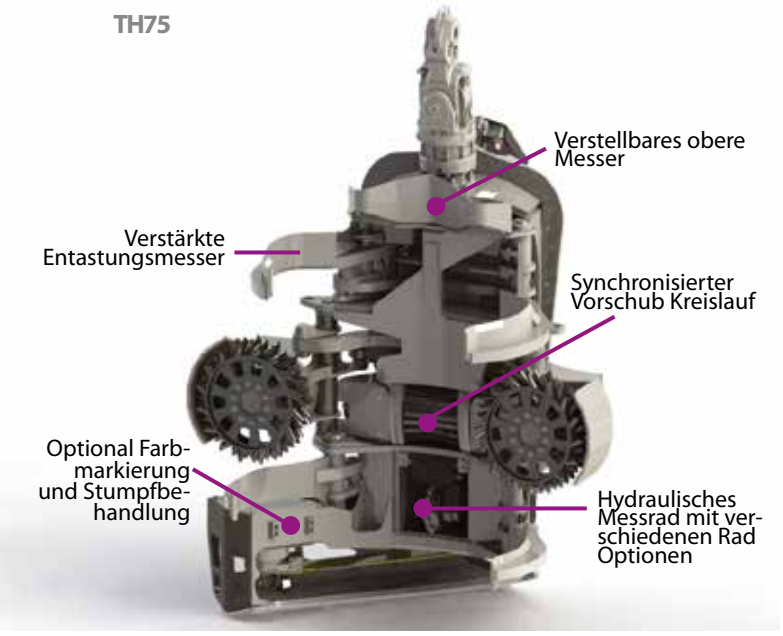

TH75X

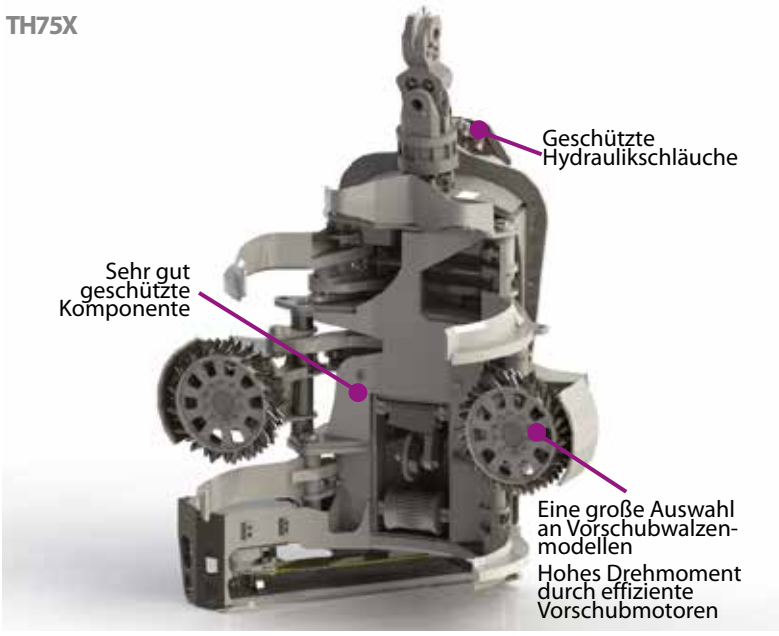

Technische Daten

MAßE		
Breite, Kopf offen	mm	1700
Breite, Kopf geschlossen	mm	1370
Höhe bis zum oberen Messer	mm	1500
Höhe mit Rotator und Gelenk	mm	2030
Gewicht mit Rotator und Gelenk	kg	1400
FÄLLEN/SCHNEIDEN		
Max. Fäll/Schneiddurchmesser	mm	800
Sägeschiene	mm	900
Sägeeinheit		SuperCut 100 / 150
Sägemotor	Parker F12-19, Bucher 19-20-32 (32 for SuperCut 150)	
Säge Spannvorrichtung		Hydraulisch
Säge Öl Tank Volumen	Liter	8
HYDRAULIK SYSTEM		
Max. Druck	bar	280
Benötigter Hyd. Fluss für opti. Produktion	l/min	300
Ventilblock: Eigens entwickelte Hydraulik Führung		
VORSCHUB		
Hydraulik Motor, Vorschubarme	cm^3	620/820
Hydraulik Motor, Rahmen	cm^3	315/400
Anzahl Hydraulikmotoren	Stück	4 / 2 für X Model
Vorschub Geschwindigkeit (300 l/min)	m/s	5,6/4,4
Max. Öffnung Vorschubwalzen	mm	740

ENTASTEN		
Max. Öffnung, obere Messer	mm	780
Entastungsdurchmesser	mm	480/550
Anzahl statische Messer	Stück	2
Anzahl bewegliche Messer	Stück	4
ROTATOR		
Indexator AV 17/H182, Black Bruin BBR 16		
MESSEINHEIT		
Logset TOC-MD 2		
EMPFOHLENE BASIS MASCHINEN GRÖSSE		
Radmaschine, ab		18-22 t.
Raupenmaschine , ab		19-24 t.
OPTIONALE AUSRÜSTUNG		

Bitte kontaktieren Sie Ihren Fachhändler.

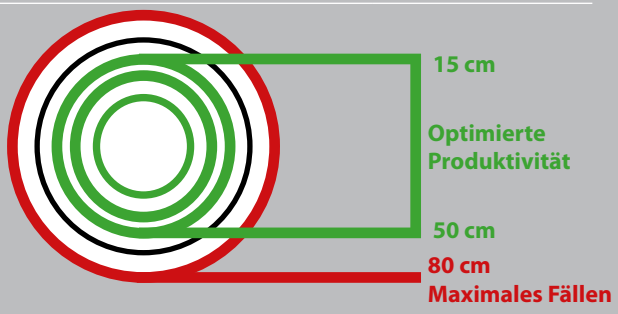

Harvesterköpfe 04/18 - DE. Recht auf Änderungen ohne Vorankündigung vorbehalten. Alle technischen Daten dienen lediglich als Leitfaden. Abbildungen und Zeichnungen stellen nicht immer Standardausführungen der Harvesterköpfe dar. Copyright Logset Oy.

Logset Oy
Hännisentie 2
FI-66530 Koivulahti
FINNLAND
Tel. +358 10 286 3200

LOGSET
EINFACH BESSER
www.logset.com